水星二代 MERCURY2 工业相机

MER2-503-23GM-P POL

- 偏振相机
- 2/3" 全局曝光 CMOS 传感器
- 500 万像素
- 结构紧凑，小巧轻便，坚固耐用
- 兼容 GenICam™ 和 GigE Vision®
- 千兆以太网接口，支持 PoE
- 光耦隔离的 1 入 1 出 I/O 接口，2 路可编程 GPIO

水星二代MER2-G-P系列是大恒图像自主研发的新一代工业面阵数字相机，延续了水星一代MER-G-P系列相机结构紧凑坚固等优点，同时改进了内置的图像处理（ISP）算法，支持Decimation、Binning、Gamma和数字移位等功能，提供多种采集方式，可满足各种视觉应用的要求，对于相机尺寸和性能要求苛刻的用户将会是一个不错的选择。

MER2-503-23GM-P POL 采用全局曝光的 Sony IMX264MZR CMOS 偏振感光芯片，同时采集四个不同光线方向的图像，可以检测玻璃、金属等单色和彩色相机难以检测的反光表面。相机通过 GigE 数据接口进行图像数据的传输，并集成 I/O (GPIO) 接口，支持 Power over Ethernet（PoE），提供线缆锁紧装置，能稳定工作在各种恶劣环境下，是高可靠性、高性价比的工业数字相机产品。

MER2-503-23GM-P POL 具有高清晰度、低噪声、性能出色、安装及使用方便等特点，适用于工业检测、医疗、科研、教育以及安防等领域。

功能特性

- 支持 Power over Ethernet (PoE，兼容 IEEE802.3af 标准)
- 增益、曝光时间可编程设置
- 自动增益、自动曝光
- 四种工作方式：单帧采集 / 连续采集 / 软触发采集 / 外触发采集
- 触发类型：帧开始（Frame Start） / 帧高速连拍开始（Frame Burst Start）
- 两种曝光时间模式：标准曝光模式 / 极小曝光模式
- 支持像素抽样（Decimation）、 Binning、水平镜像、垂直镜像、数字移位、黑电平功能
- 支持 Gamma 和锐化，优化采集图像的亮度和边缘清晰度
- 支持查找表、参数组、计数器和定时器功能
- 支持取消参数范围限制，可扩大曝光、增益等参数的范围值
- 支持调节包长、包间隔、预留带宽，优化多机同时采集传输
- 提供 16KB 用户数据区，保存算法系数、参数配置等
- 支持 GenICam ™ 和 GigE Vision®，可直接连接 HALCON、MERLIC、LabVIEW 等第三方软件
- 符合 CE，FCC 和 RoHS 认证
- 驱动已针对 32bit / 64bit Windows 优化，并支持 Linux、ARMv7、ARMv8 和 Mac OS 等操作系统及架构
- 免费的 SDK 和丰富的二次开发实例源码

性能规格

型号	MER2-503-23GM-P POL
接口	GigE
分辨率	2448(H) × 2048(V)
帧率	23.5 fps @2448 × 2048
传感器	2/3" Sony IMX264MZR Global shutter CMOS
像素尺寸	3.45 µm × 3.45 µm
像素深度	8bit、10bit
光谱	黑白
曝光时间	20µs~1s
极小曝光时间	1µs~100µs

光学规格

镜头接口	C 口 (标准) ，CS 口 (可选)

电气规格

供电接口	12~24 VDC 通过 8-Pin 接口供电或 PoE
I/O 接口	带屏蔽工业接口，1 入 /1 出，2 路 GPIO
数据接口	RJ45，带紧固螺口
功率	<3W@24VDC；<3.75W@POE

环境规格

工作温度	0° C ~ +45° C
存储温度	-20° C ~ +70° C
工作湿度	10% ~ 80%

机械规格

重量	75g
尺寸	29×29×40.3 mm，不含接口

机械尺寸

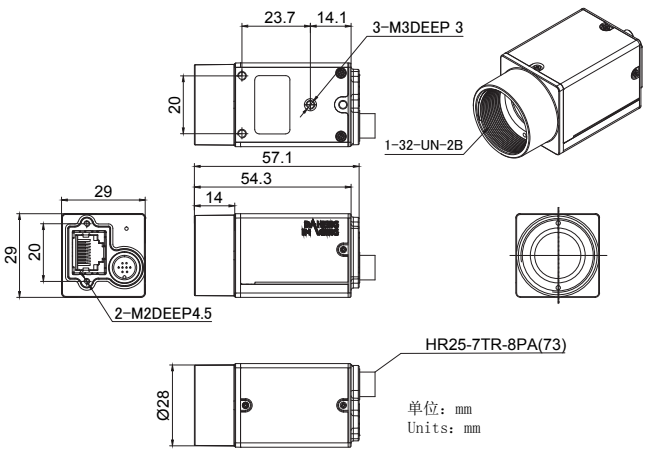

I/O 接口

管脚	信号	颜色	I/O 类型	说明
1	Line 0+	绿	输入	光耦输入正
2	GND	蓝	输入	相机电源地、GPIO 地
3	Line 0-	灰	输入	光耦输入负
4	POWER_IN	紫	输入	相机外接电源 +12V DC~+24V DC
5	Line 2	橙	输入 / 出	GPIO 输入 / 输出
6	Line 3	粉	输入 / 出	GPIO 输入 / 输出
7	Line 1-	白绿	输出	光耦输出负
8	Line 1+	白蓝	输出	光耦输出正

光谱响应

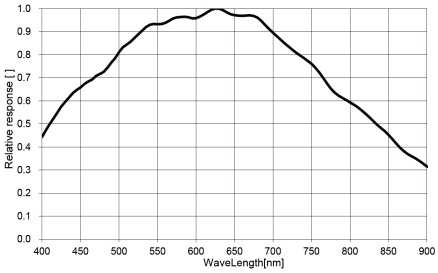

MER2-503-23GM-P POL

中国大恒（集团）有限公司北京图像视觉技术分公司

客户服务热线：400-999-7595
销售邮箱：sales@daheng-imaging.com

北京总部：010-82828878
武汉办事处：027-87223690
厦门办事处：0592-5500803
深圳办事处：0755-83479565
成都办事处：028-86925034
珠海办事处：0756-6328683
上海办事处：021-35312826
西安办事处：029-84501012
广州办事处：020-66850865

本文档的内容若有任何修改，恕不另行通知。
本文档版权所有 © 2022 中国大恒（集团）有限公司北京图像视觉技术分公司